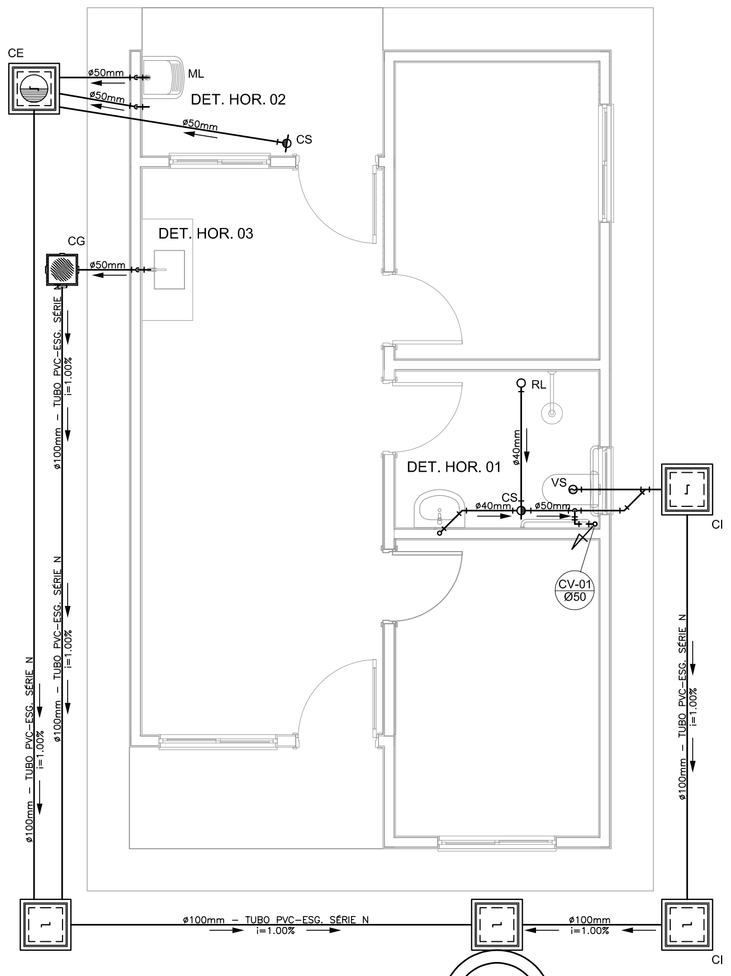

PROJETO SANITÁRIO - PLANTA BAIXA
ESCALA 1:50

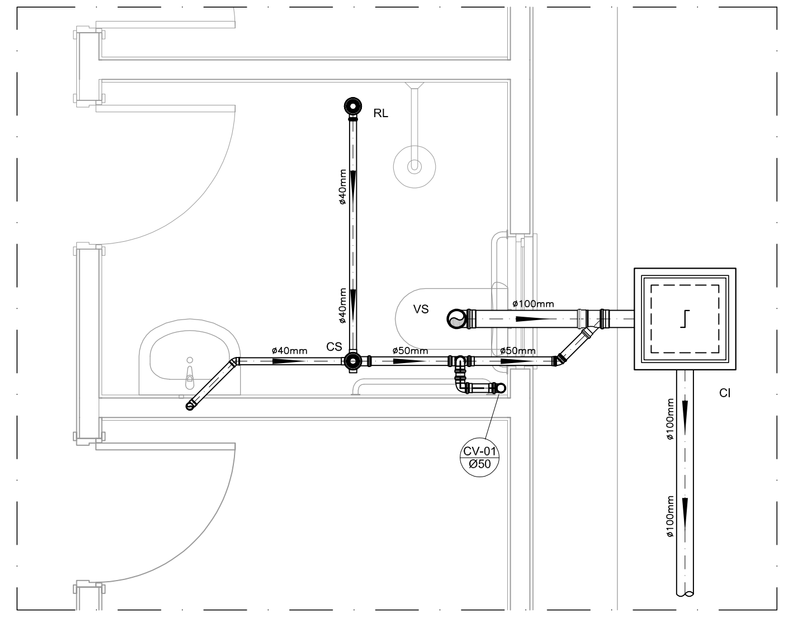

DETALHE HORIZONTAL - 01
ESCALA 1:25

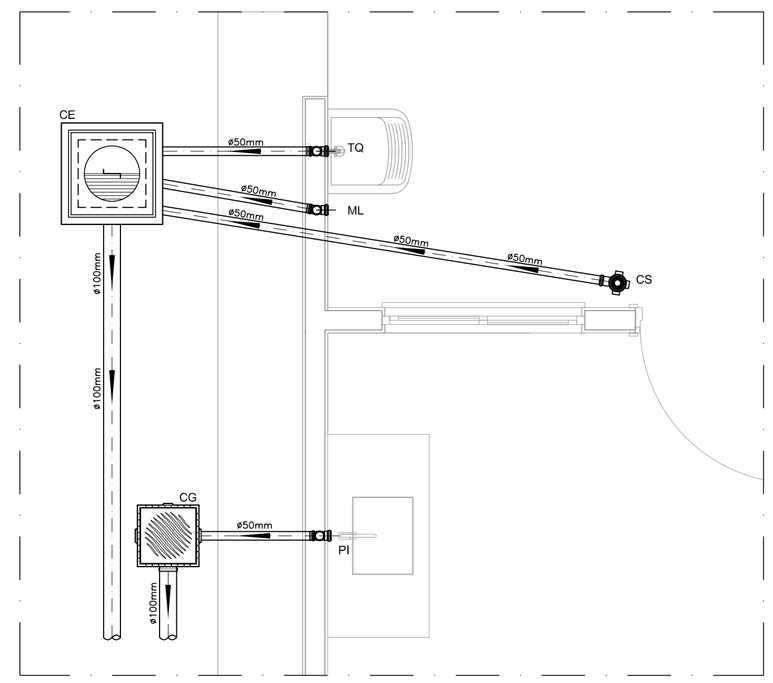

DETALHE HORIZONTAL - 02 E 03
ESCALA 1:25

NOTAS

NOTAS GERAIS:

1.0 - Quanto a inclinação:

1.1 - A inclinação mínima para as redes de esgoto e águas pluviais serão conforme indicado abaixo:

Diâmetros	Esgoto	Águas Pluviais
40	2,0%	–
50	2,0%	1,0%
75	2,0%	1,0%
100	1,5%	1,0%

2.0 - CAIXAS E RALOS

2.1 - ALVENARIA:

2.1.1 - As caixas de inspeção, gordura e águas pluviais deverão ser confeccionadas conforme detalhe em projeto e serão em alvenaria de tijolos maciços.

2.1.2 - Todos os materiais deverão ser fabricados por empresas com certificado INMETRO e com os materiais também certificados de acordo com as especificações de projeto.

2.2 - PLÁSTICAS:

2.2.1 - Serão de especificação conforme o projeto e terão grelhas e porta grelhas em material plástico.

2.3 - RALOS:

2.3.1 - Os ralos serão de especificação conforme o projeto e deverá contar com fecho hídrico mínimo de 31mm. Terão grelhas e porta grelhas em material plástico.

3.0 - As setas indicam o sentido do fluxo nas tubulações.

4.0 - Todos os diâmetros estão em milímetro, exceto onde indicado.

5.0 - Todas as medidas de distância e altura estão em metros, exceto onde indicado.

6.0 - Todos os vasos sanitários estão locados a 30cm da parede pronta para o eixo, conforme detalhe.

7.0 - Todas as tubulações com diâmetros iguais ou superior a 50mm deverão ser montados com junta elástica. Já as tubulações inferiores deverão ser soldadas com adesivo plástico, com exceção da ligação do ponto do lavatório com o sifão. Neste deverá ser instalado joelho com Ø40mm, com anel de borracha.

8.0 - Não é permitido, em hipótese alguma, o uso de aquecimento para a fabricação de bolsas ou curvas, devendo ser utilizadas as conexões apropriadas como luvas simples, de correr, curvas e etc. conforme seja necessário.

9.0 - Nas colunas de ventilação, na extremidade de cada tubo, deverá ser colocado terminal final de ventilação ou tela plástica contra mosquitos para evitar a entrada de animais e resíduos sólidos, conforme projeto.

10.0 - Todas as vezes que a tubulação de PVC Esgoto for colocada em paredes ou revestimentos com alvenaria deverá ser envolvida com tela de arame.

11.0 - A vedação da bacia sanitária deverá ser feita com anel de vedação DECA ou similar, de forma a garantir a qualidade da peça instalada.

12.0 - INSTRUÇÃO DE MONTAGEM:

12.1 - JUNTAS SOLDADAS:

A. Limpar com estopa branca a ponta e a bolsa a serem unidas;

B. Lixar a pontae a bolsa com lixa nº100 até eliminar o brilho superficial;

C. Limpar a ponta e a bolsa embebida em solução limpadora;

D. Aplicar adesivo plástico para PVC, na ponta e na bolsa dos tubos a serem unidos, procedendo a montagem imediata.

12.2 - JUNTA ELÁSTICA COM ANEL DE BORRACHA:

A. Limpar com estopa branca a ponta e a bolsa a serem unidas;

B. Introduzir o anel de borracha no alojamento (virola) apropriado existente na bolsa;

C. Marcar a profundidade da bolsa na ponta do tubo. Essa marcação servirá de referência para se constatar a penetração da ponta do tubo no interior da bolsa;

D. Aplicar pasta lubrificante na parte visível do anel (já colocado na bolsa). Repetir essa mesma operação na ponta do tubo. Não utilizar graxas ou óleos como lubrificantes;

E. Proceder a montagem introduzindo a ponta no tubo até o fundo da bolsa tendo como referência a marca previamente feita no tubo. Recuar a ponta para fora da bolsa aprox. 5mm. Isso possibilitará que a junta observe os movimentos da tubulação devido a expansão térmica.

LEGENDA

CI	Caixa de Inspeção – 60x60cmxVar
CG	Caixa de Gordura – 60x60cmxVar
CE	Caixa de Espuma – 60x60cmxVar
RL	Ralo Seco 100x100x50mm
RS	Ralo Sifonado 100x100x50mm
RH	Ralo hemisférico (tipo abacaxi) 100x100mm
CS	Caixa Sifonada 100x100x50mm
CAP	Caixa de Aguas Pluviais
AP	Tubo de Queda – Aguas Pluviais
CV	Coluna de Ventilação
DN–ø	Diâmetro Nominal da Peça
i	Inclinação Mínima
T.N.	Terreno Natural
	Sentido do Fluxo
	Bucha de Redução
	Prumada que Sobe
	Prumada que Desce
	Nomenclatura da Coluna
	Numeração da Coluna
	Diâmetro da Tubulação
	Nível da Geratriz Inferior das Tubulações
	Canalização de Esgoto – PVC Esg – Série N
	Canalização de Ventilação – PVC Esg – Série N
	Canalização de Águas pluviais – PVC Água Pluvial–Série R

OBS

CAIXA DE INSPEÇÃO
ESCALA 1:25

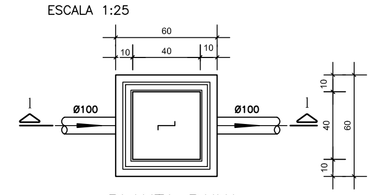

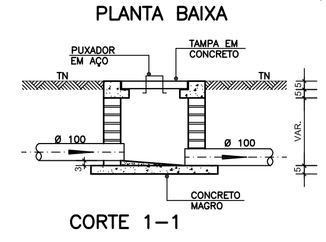

CAIXA DE GORDURA (60x60cm)
ESCALA 1:25

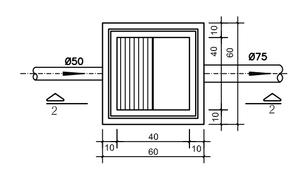

PLANTA BAIXA

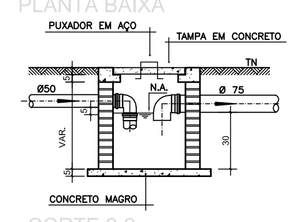

CORTE 2-2

CAIXA DE ESPUMA (60x60cm)
ESCALA 1:25

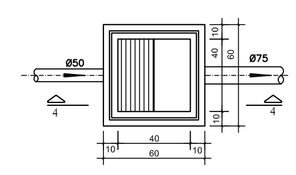

PLANTA BAIXA

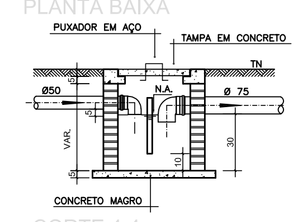

CORTE 4-4

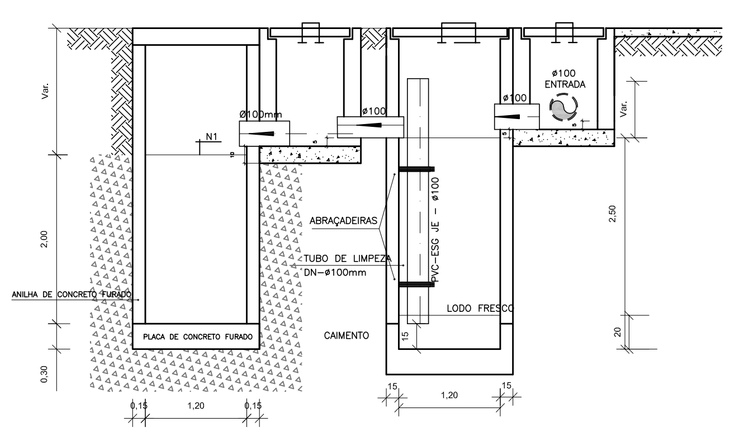

CORTE A-A - FOSSA SÉPTICA E SUMIDOURO
ESCALA 1:50

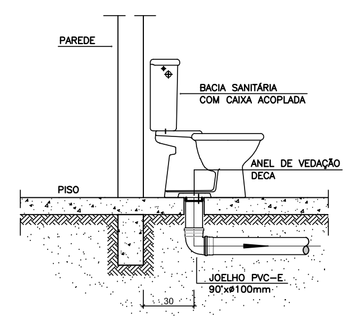

OBS: O FURO DO VASO DEVERÁ SER LOCADO A 0.30m DA PAREDE PRONTA

DETALHE GENÉRICO DO VASO SANITÁRIO
ESCALA 1:25

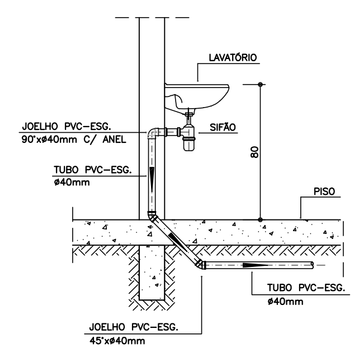

DETALHE DO LAVATÓRIO
ESCALA 1:25

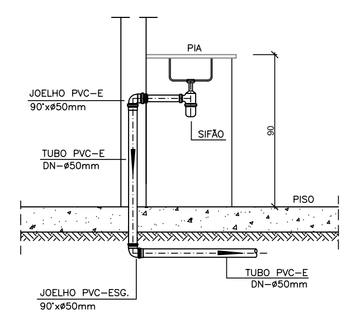

DETALHE DA PIA
ESCALA 1:25

Documento assinado digitalmente
JOSE MAGNO SARMENTO
Data: 05/09/2025 08:58:41-0300
Verifique em https://validar.iti.gov.br

PROJETO

FNHIS SUB-50

ENDEREÇO:
RUA SEIS E RUA UM, S/N - NOVORIZONTE/MG - BRASIL

CIDADE
NOVORIZONTE

ESTADO
MINAS GERAIS

CLIENTE

PREFEITURA MUNICIPAL DE NOVORIZONTE
CNPJ: 01.616.420/0001-60

ARQUITETO

JOSÉ MAGNO SARMENTO
CREA/MG: 32.278/D

FASE PROJETO
Projeto Inicial

ESCALA:
1/50

DIMENSÃO DA FOLHA
A1

CONTEÚDO:

Projeto Hidrossanitário - Esgoto - Planta Baixa e Detalhes

RESPONSÁVEL:
JOSÉ MAGNO SARMENTO

DATA:
05/09/2025

FOLHA
01

ARQUIVO DIGITAL:
Projeto Hidráulico Novorizonte.dwg

REVISÃO:
Rev.02

841x594mm